Cartesio/ Frattale

Design by Estel R&D

Cartesio è un sistema di contenitori di profondità 50 o 85 cm, disposti lungo assi cartesiani, che supportano piani P016. Cartesio consente ampie possibilità di composizioni ad L o ad U dei contenitori. Il sistema Frattale accresce le possibilità di composizione già presenti in Cartesio, grazie a snodi triangolari di varie dimensioni che permettono di configurare infinite possibilità di layout: lineari, circolari, sinuose. I diversi contenitori sono integrati da CPU, vani ad anta battente o scorrevole, vani a giorno, top access, vani tecnici per alloggiamento cavi e prese elettriche. Caratteristica fondamentale di Cartesio e Frattale è il cablaggio integrato nei contenitori: un apposito vano posto lungo l'asse longitudinale consente un cablaggio continuativo, anche nei casi di sequenze di più elementi. Il vano è facilmente ispezionabile grazie a pratici frontalini rimovibili. Per aumentare la privacy degli operatori i contenitori possono inoltre essere dotati di pannelli schermo rivestiti in tessuto tecnico.

DESCRIZIONE TECNICA

Piani

BORDO ERGO
NOBILITATO SU MDF

Piani in MDF, sp. mm 30, con superfi cie in melamina antigraffi o e anti-rifl esso; bordi a vista con trattamento protettivo superfi ciale trasparente; angoli stondati; i piani presentano su tutto il perimetro una elegante rastrematura verso il bordo.

BORDO ERGO
LAMINATO FENIX, ESSENZA

Piani in Laminato o Essenza, sp. mm 30; bordi a vista in Laminato Bianco o Essenza; angoli stondati; i piani presentano su tutto il perimetro una elegante rastrematura verso il bordo, verniciata trasparente.

Gli angoli esterni dei piani di lavoro rettangolari sono arrotondati (raggio 80).

Gambe

Gamba composta da una coppia simmetrica in pressofusione d'alluminio a sezione piena e da un estruso di alluminio a forma ellittica che funge da collegamento tra le fusioni.

ELETTRIFICAZIONE

Basi P50

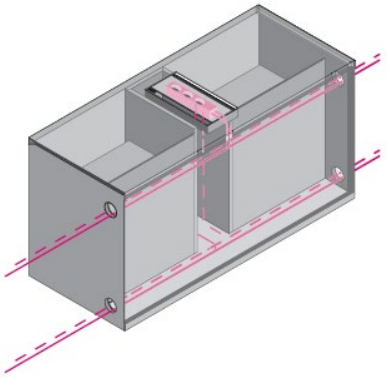

Basi P85

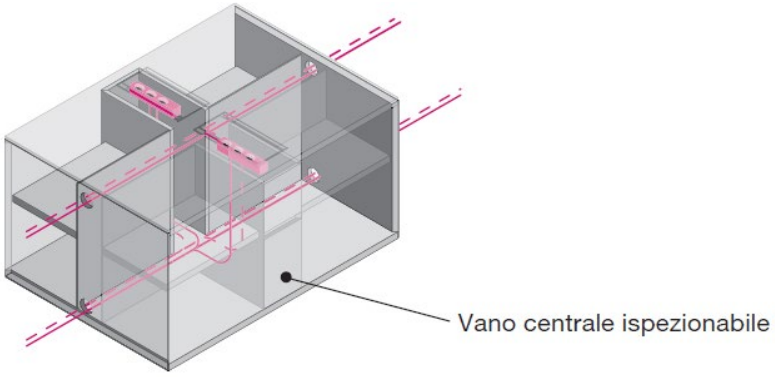

DIMENSIONI

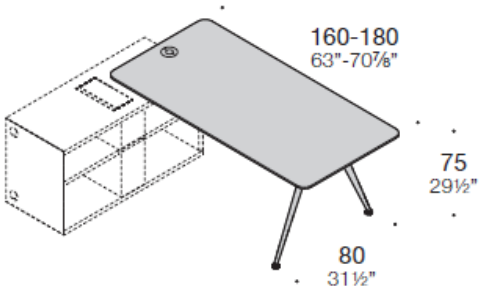

Piano rettangolare per scrivania singola con foro passacavi

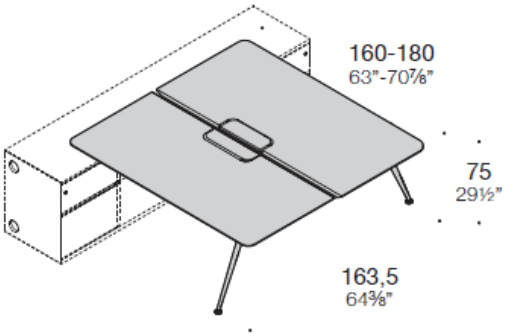

Piano rettangolare per bench con top access pivot e vaschette

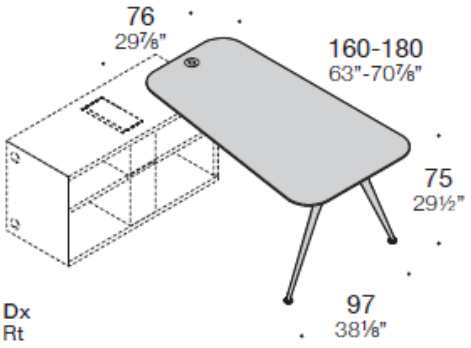

Piano trapezio per scrivania singola con foro passacavi

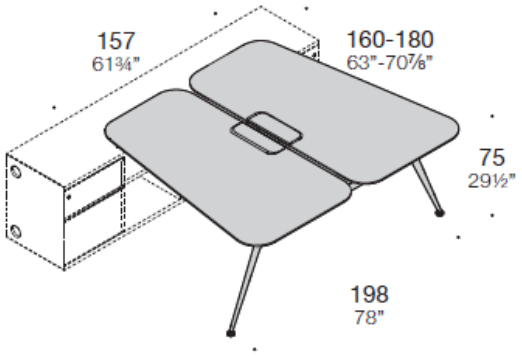

Piano trapezio per bench con top access pivot e vaschette

DIMENSIONI

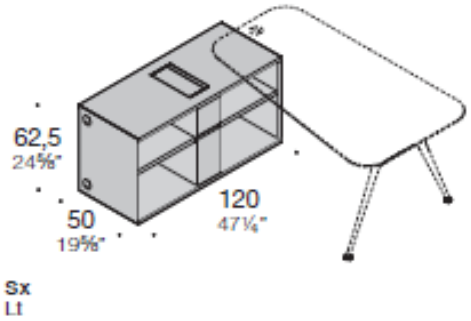

Base P50 a giorno

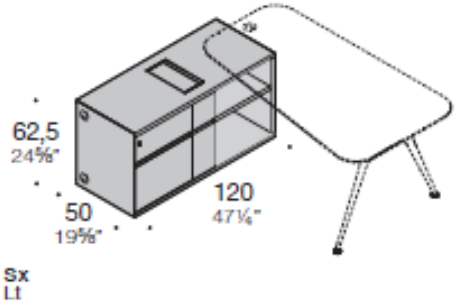

Base P50 a giorno con cassetto
e cestone porta schede

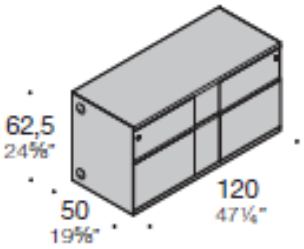

Base P50 a giorno con due cassetti
e due cestoni porta schede

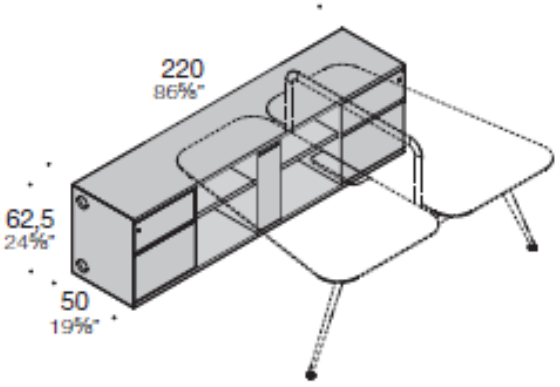

Base P50 per bench – 2 posti

DIMENSIONI

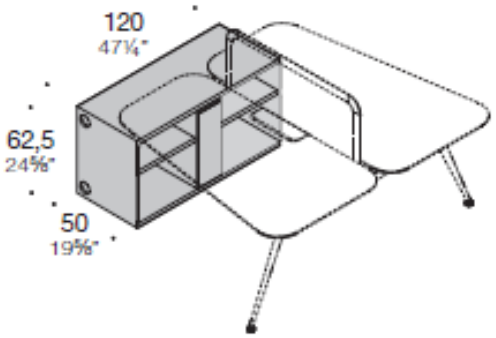

Base P50 per bench – 2 posti

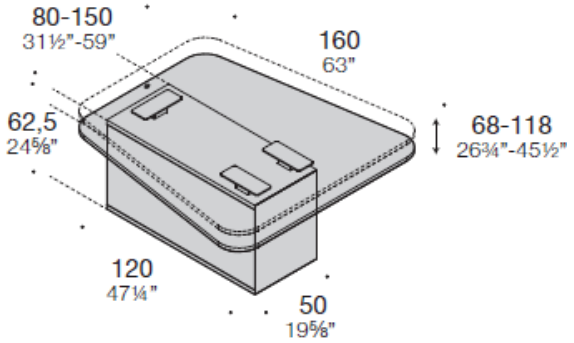

Base P50 L120 con piano sit&stand

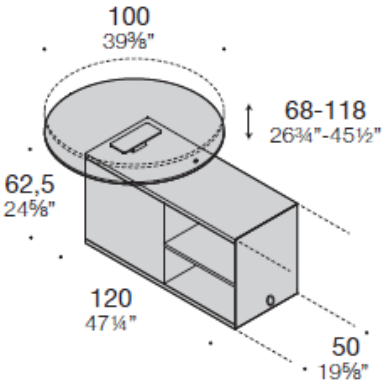

Base L120 con piano sit&stand rotondo

DIMENSIONI

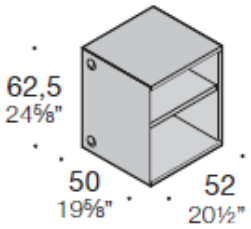

Base laterale P50 L52
a giorno

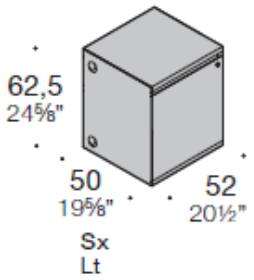

Base laterale P50 L52
con anta battente

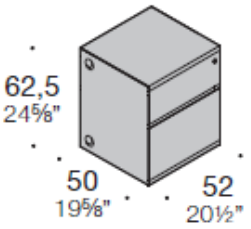

Base laterale P50 L52
con cassetto e cestone
porta schede

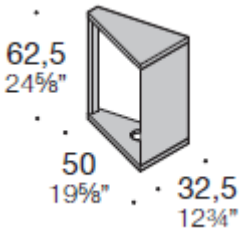

Nodo a due vie

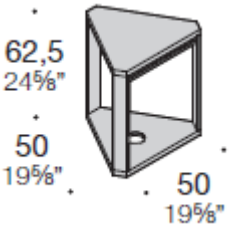

Nodo a tre vie

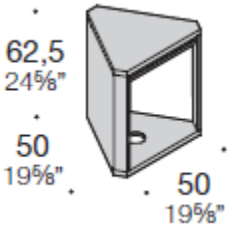

Nodo a tre vie con una
schiena

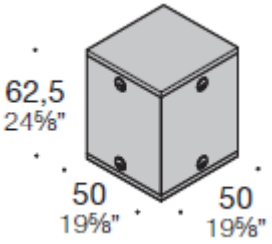

Nodo a quattro vie con
quattro schiene

DIMENSIONI

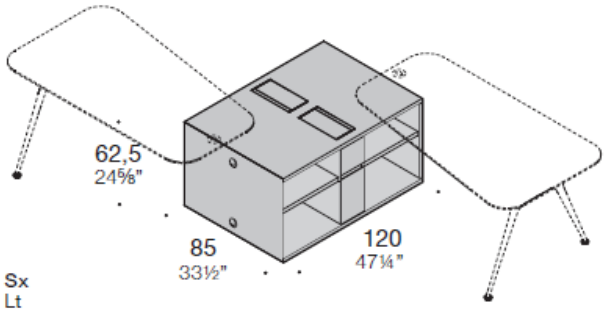

Base L120 P85 bifacciale a giorno

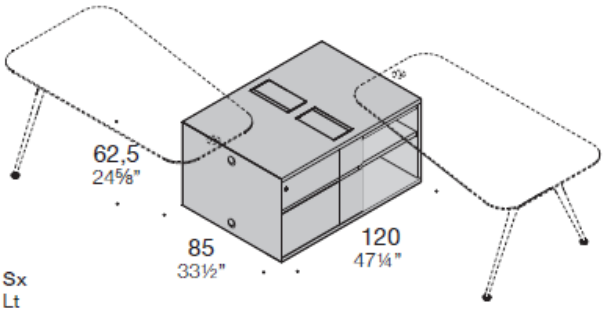

Base L120 P85 bifacciale con 2 vani a giorno, 2 cassetti e 2 cestoni porta schede

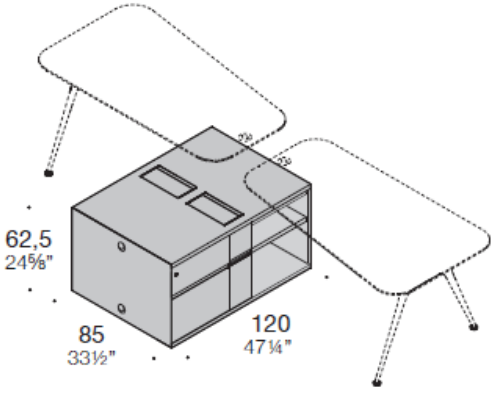

Base L120 P85 bifacciale con 2 vani a giorno + 2 cassetti e 2 cestoni porta schede

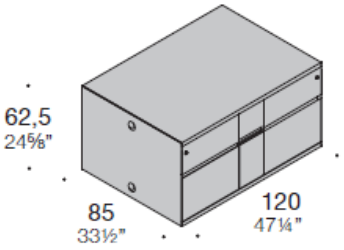

Base L120 P85 bifacciale con 4 cassetti e 4 cestoni porta schede

DIMENSIONI

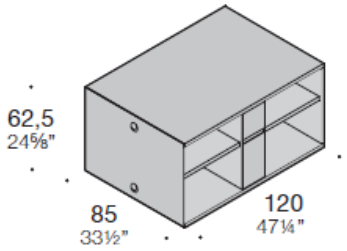

Base L120 P85 bifacciale a giorno

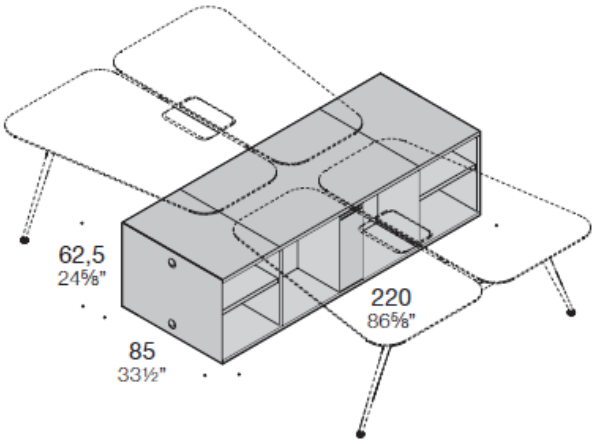

Base L220 P85 bifacciale a giorno

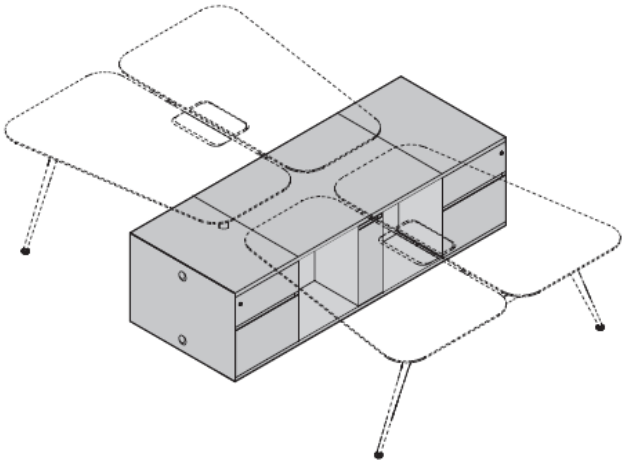

Base L220 P85 bifacciale con 4 cassetti
e 4 cestoni porta schede

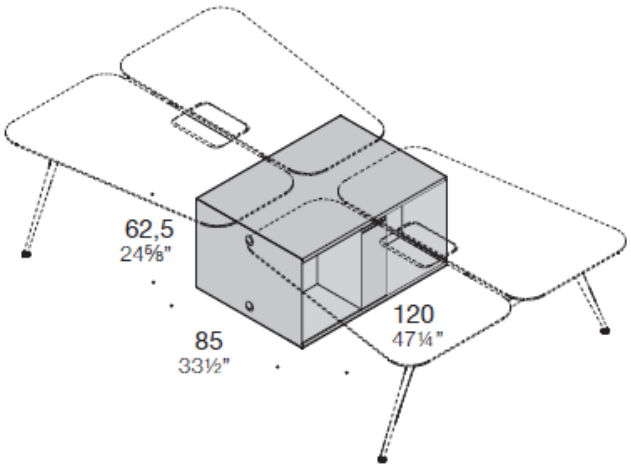

Base L220 P85 bifacciale

DIMENSIONI

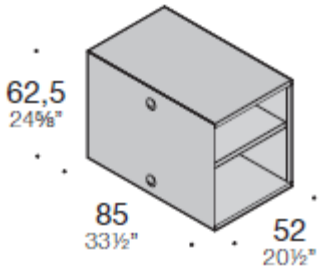

Base laterale L52 bifacciale a giorno

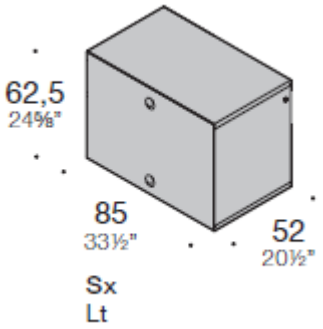

Base laterale L52 bifacciale con anta battente

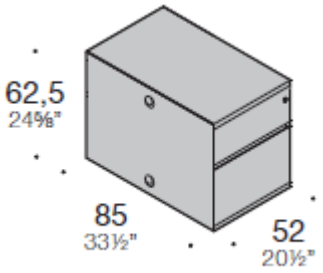

Base laterale L52 bifacciale con cassetto e cestone

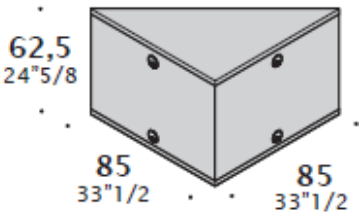

Nodo a due vie

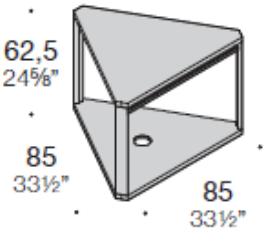

Nodo a tre vie

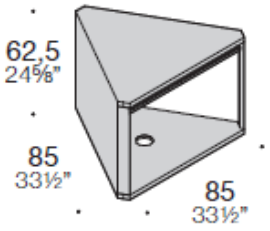

Nodo a tre vie con una schiena

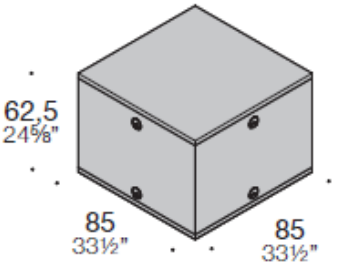

Nodo a quattro vie con quattro schiene

DIMENSIONI

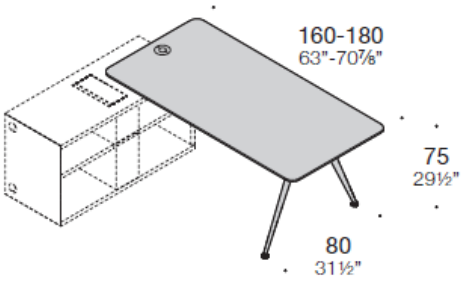

Piano rettangolare per scrivania singola con foro passacavi

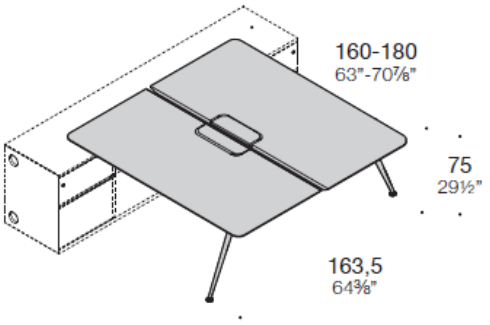

Piano rettangolare per bench con top access pivot e vaschette

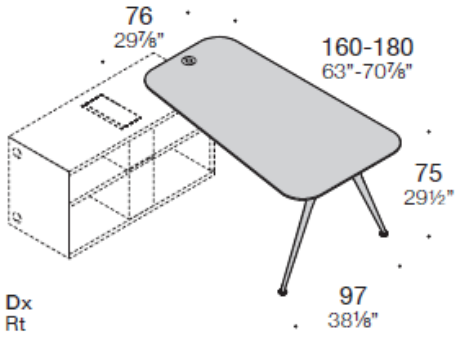

Piano trapezio per scrivania singola con foro passacavi

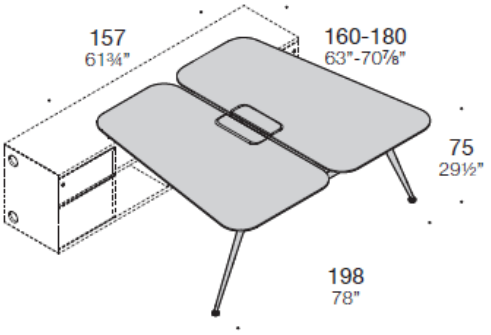

Piano trapezio per bench con top access pivot e vaschette

ACCESSORI

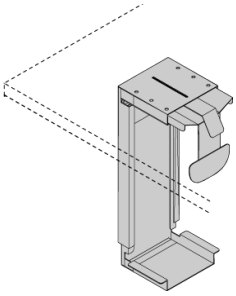

Porta CPU estensibile

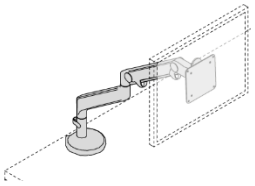

Porta monitor singolo montato su piano

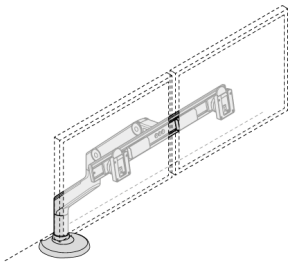

Porta monitor singolo montato su piano

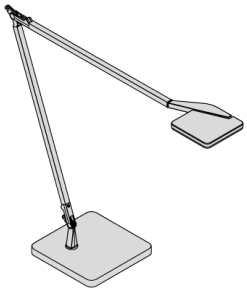

Lampada a LED da tavolo

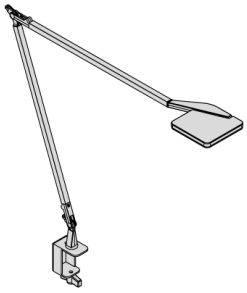

Lampada a LED da tavolo con morsetto

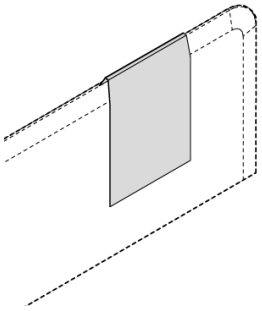

Lavagnetta per pannello

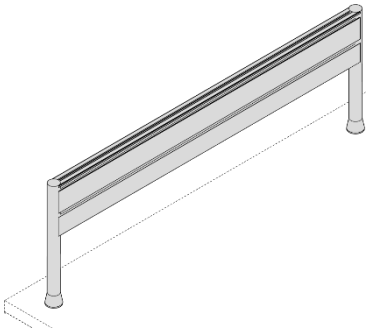

Barra porta accessori

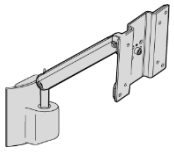

Porta monitor singolo per barra

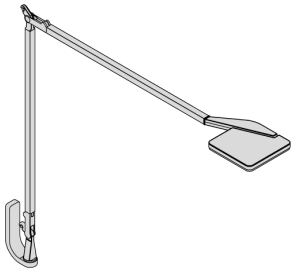

Lampada a LED da tavolo per barra

ACCESSORI

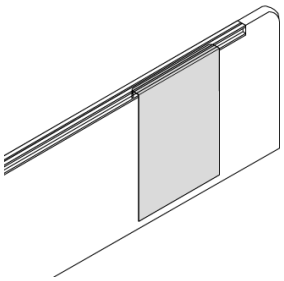

Lavagnetta per barra

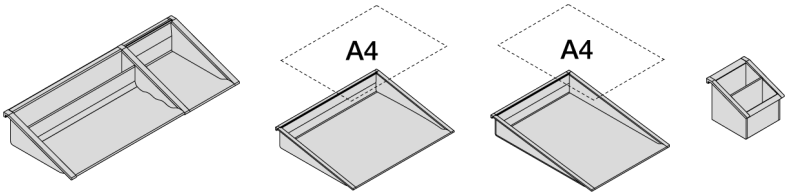

Organizer per barra

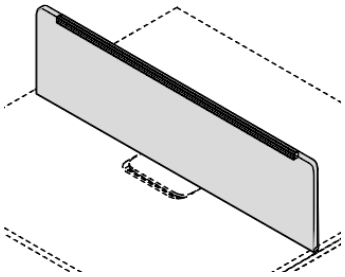

Pannello schermo frontale con telaio in alluminio

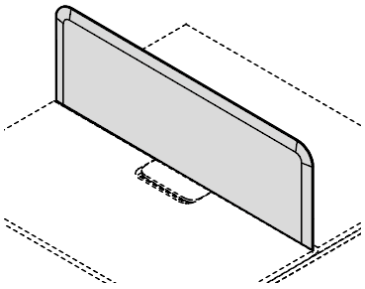

Pannello schermo frontale

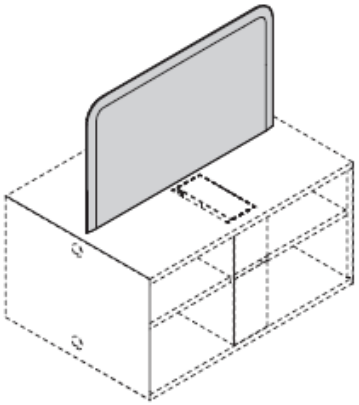

Pannello schermo per contenitori

COMPOSIZIONI

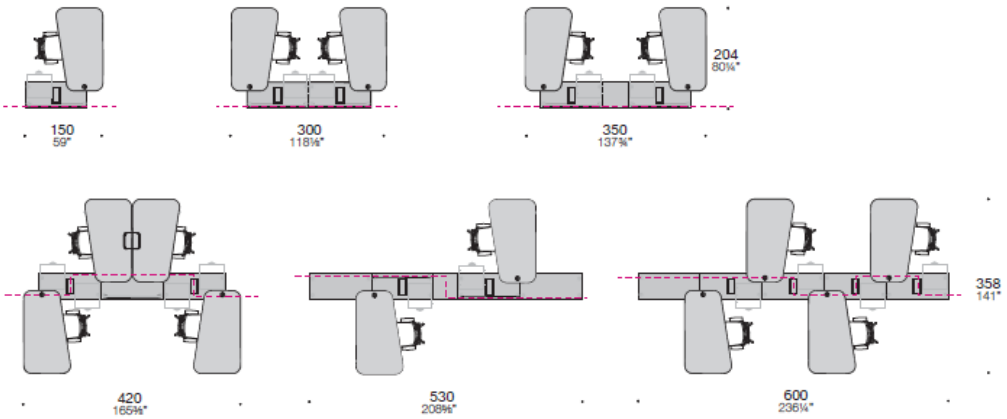

Cartesio con basi P50

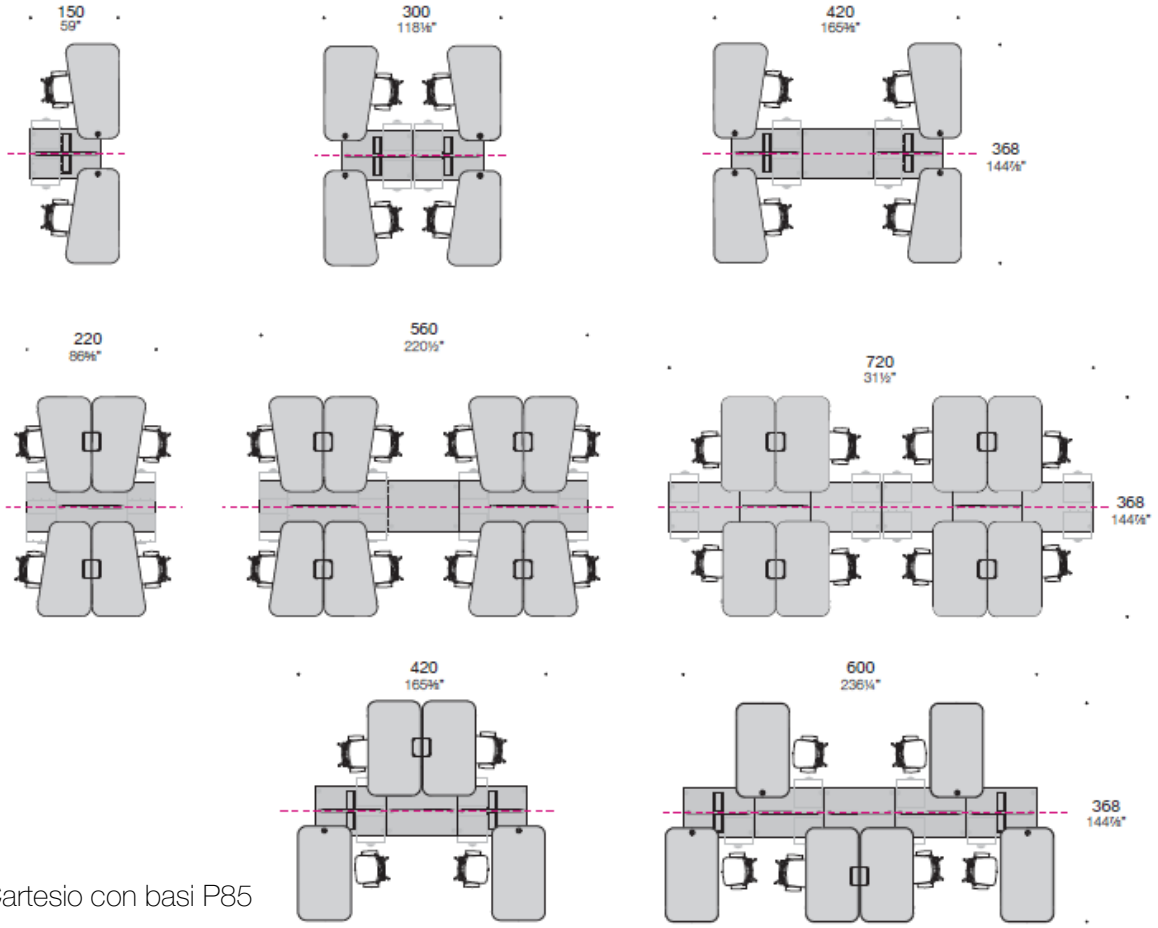

Cartesio con basi P85

COMPOSIZIONI

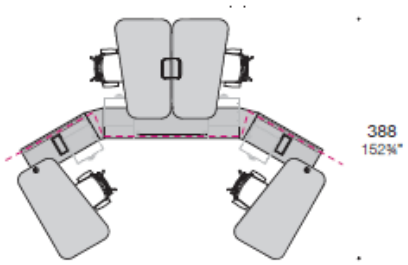

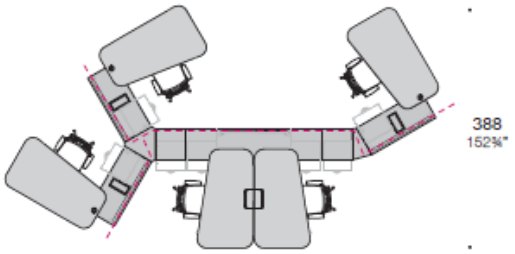

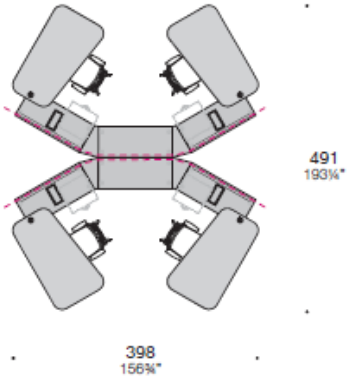

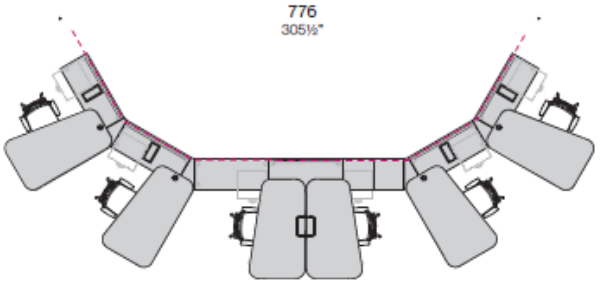

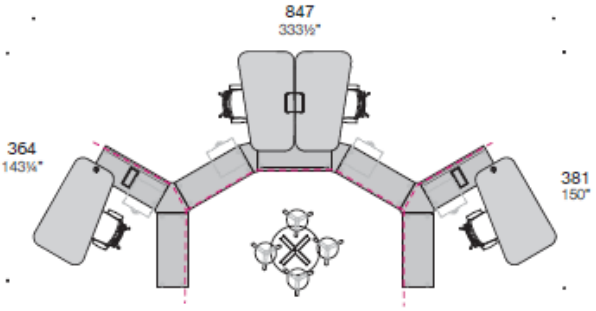

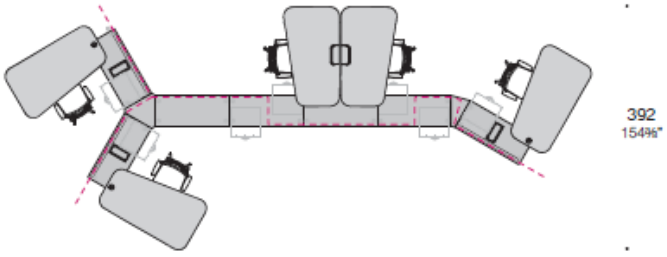

Frattale con basi P50

COMPOSIZIONI

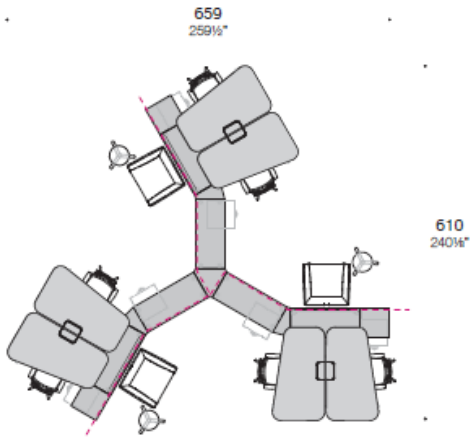

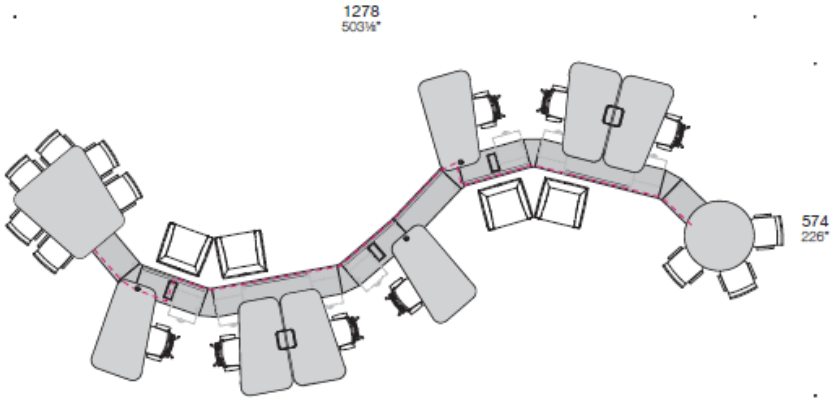

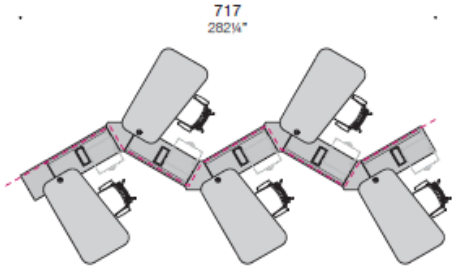

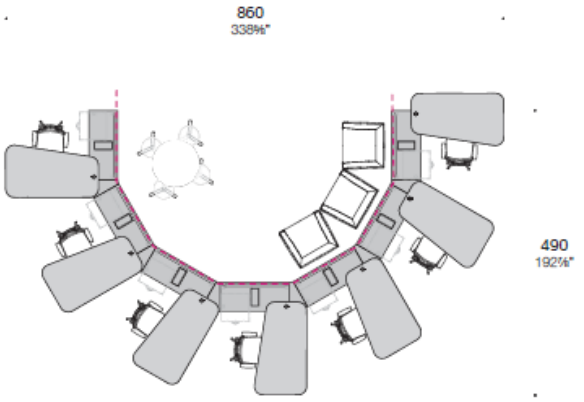

Frattale con basi P50

Cartesio – piano trapezio

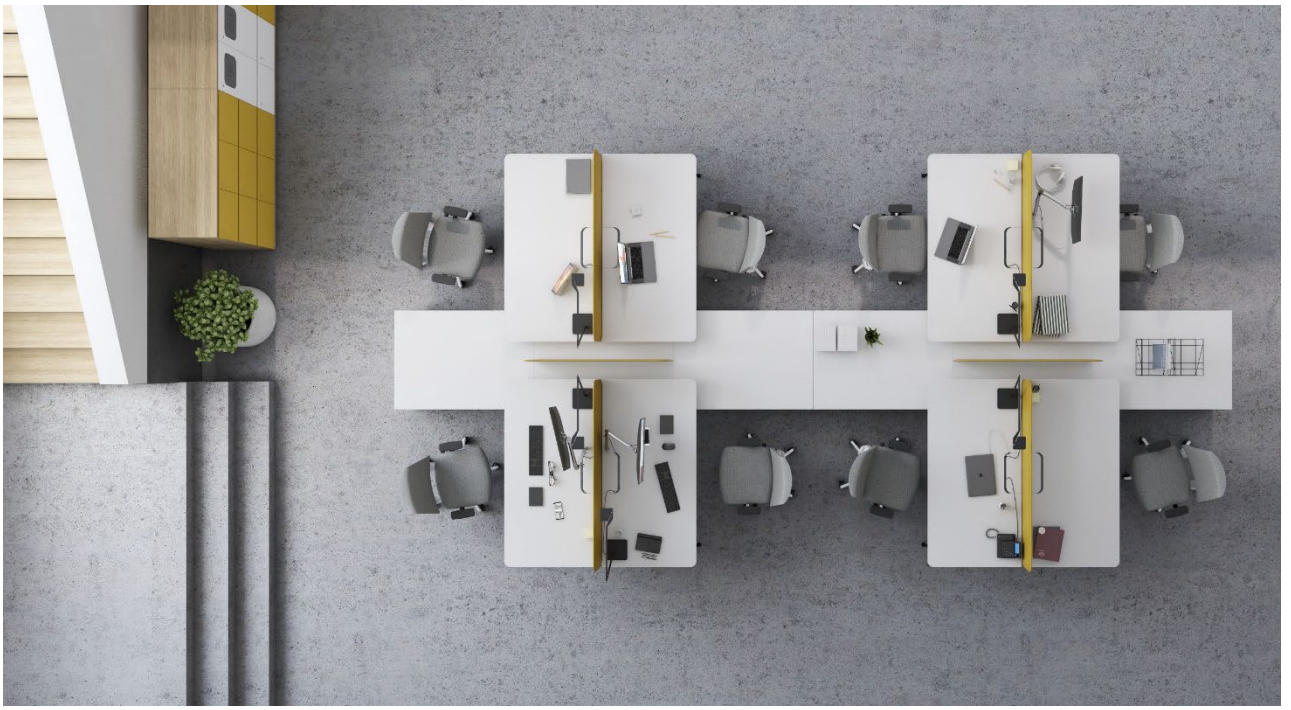

Cartesio – piano rettangolare

Frattale – piano trapezio

Frattale – piano trapezio

Frattale – piano trapezio

Frattale – piano trapezio

CERTIFICAZIONI

UNI EN 527-1 Requisiti dimensionali.

UNI EN 527-2 Requisiti di sicurezza, resistenza e durata.

HEADQUARTER

Estel Group srl
Via Santa Rosa 70
36016 Thiene (VI) – Italy
Tel. +39 0445 389611
Fax +39 0445 808801
www.estel.com

Le informazioni riportate si basano sugli ultimi listini pubblicati.
L'Azienda si riserva il diritto di apportare modifiche ai prodotti senza preavviso.

ESTEL rev. 03_07/2019